KARTA GWARANCYJNA

Wentylator typ RV-25

Data produkcji . grudzień 2011.....

Data sprzedaży detalicznej.....

.....
pieczątka sprzedawcy detalicznego

Data naprawy	Zakres naprawy	podpis

Producent udziela 2 letniej gwarancji na wentylator eksploatowany zgodnie z DTR , lecz nie więcej niż 3 lata od daty produkcji . W przypadku awarii użytkownik przesyła wentylator Pocztą Polską jako paczkę ekonomiczną na adres i koszt serwisanta . Ujawnione w okresie gwarancji wady będą bezpłatnie usuwane w terminie 14 dni od daty dostarczenia do punktu serwisowego .
Gwarancją nie są objęte :
- uszkodzenia mechaniczne spowodowane czynnikami zewnętrznymi
- wady spowodowane niewłaściwym eksploatowaniem w tym nie stosowanie zaleceń odnośnie konserwacji wentylatora / pkt 5 DTR /
- wentylatory bez tabliczek znamionowych

Dokonywanie samowolnych zmian i przeróbek powoduje utratę gwarancji
Karta gwarancyjna jest ważna jeżeli posiada datę sprzedaży detalicznej potwierdzoną pieczątką sprzedawcy . Data produkcji podana na karcie gwarancyjnej musi być zgodna z datą produkcji umieszczoną na wentylatorze .
Niniejsza gwarancja nie wyłącza , nie ogranicza ani nie zawiesza uprawnień kupującego wynikających z ustawy konsumenckiej

Punkty serwisowe
PH Ewmar – Ness 41-208 Sosnowiec ul. Zaruskiego 3
Domer 63-300 Pleszew ul. Sienkiewicza 45a 0 62 742 06 06

Przedsiębiorstwo Handlowe
EWMAR – NESS Sp. z o.o.
41-208 Sosnowiec Ul. Zaruskiego 3
Tel./fax. (32) 266 87 52 ; 266 60 53
296 11 14 ; 296 11 15
http ://www.ewmar.com. pl
e-mail : ewmar@ewmar.com.pl

Dokumentacja techniczno – ruchowa wentylatorów serii RV-25

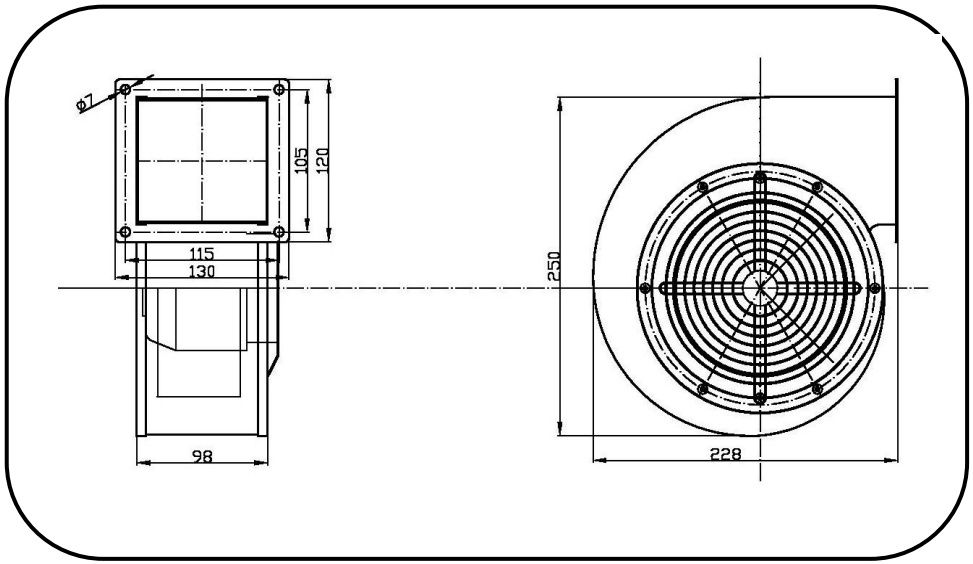

Parametry techniczne wentylatora

napięcie zasilania	-	230V 50 Hz
moc pobierana	-	230W
wydajność	-	580m^3/h
sprężenie	-	520 Pa
masa	-	4,5 kg

Silnik napędzający wentylator zabezpieczony jest przed przegrzaniem na skutek nienormalnego użytkowania lub z innych przyczyn
Podane parametry są parametrami maksymalnymi dla odmiany bez dodatkowych klapek

1. Odmiany wentylatorów

Odmiany wentylatora oznaczone są literami dodanymi do oznaczenia typu RV 25

2. Przeznaczenie wentylatora

Wentylatory typu RV–25. w różnych odmianach wykonań przeznaczone są do nadmuchiwania powietrza w kotłach C.O. oraz innych urządzeniach technologicznych w temperaturze otoczenia od -15°C do +40°C i wilgotności względnej do 95%. W czasie eksploatacji wentylator musi być trwale zamocowany na kotle lub innej instalacji powietrznej . Wentylator nie jest przeznaczony do pracy jako samodzielny przyrząd do użytku domowego lub podobnego

3. Budowa wentylatora

Obudowa wentylatora wykonana jest z blachy stalowej pokrytej lakierem proszkowym. Silnik z zewnętrznym wirnikiem umieszczony wewnątrz obudowy przykręcony jest wkrętami M4. Metalowy wirnik wentylatora mocowany jest bezpośrednio na zewnętrznym wirniku silnika Wlot powietrza do wentylatora zabezpieczony jest osłoną uniemożliwiającą dotknięcie palcem części ruchomych / turbiny / Wszystkie połączenia elektryczne umieszczono w puszce przyłączeniowej wykonanej z materiału izolacyjnego .Silnik wentylatora z turbiną posiada deklarację zgodności **CE**

4. Instalacja wentylatora

Do mocowania wentylatora na kotle C.O. przeznaczone są 4 otwory Ø7 lub Ø6 rozmieszczone na kołnierzu tłocznym wentylatora. Rozstaw otworów podany jest na rysunku gabarytowym. Po zamocowaniu wentylatora podłączyć przewód zasilający do urządzenia sterującego . Sprawdzić kierunek wirowania który musi być zgodny z oznaczeniem na obudowie.

Podłączenie do sieci wentylatora dostarczonego bez przewodu zasilającego należy wykonać zgodnie ze schematem połączeń umieszczonym na tabliczce . Przewód ochronny podłączyć do listwy zaciskowej naprzeciw przewodu żółto-zielonego. Należy zwrócić uwagę na pewne dokręcenie przewodów .

5. Konserwacja

Wentylatory pracujące w normalnych warunkach nie wymagają bieżącej konserwacji

Dla zapewnienia długotrwałej pracy wentylatora należy przed każdym nowym sezonem grzewczym sprawdzić turbinę wentylatora . Jeżeli na turbinie osadziła się gruba warstwa pyłu , turbinę należy oczyścić / np. pędzlem lub lekko opukując obudowę / Przy bardzo dużej ilości osadzonego pyłu oczyszczenie wentylatora jest możliwe po jego demontażu. Czyszczenie takie powinien przeprowadzić uprawniony instalator lub serwisant. Przy pracy wentylatora w środowisku o dużym zapyleniu takie sprawdzanie należy przeprowadzać w okresach miesięcznych .

Nie czyszczony wentylator ma znacznie mniejsze ciśnienie i wydajność powietrza , nie zapewnia prawidłowego funkcjonowania kotła oraz może ulec uszkodzeniu .

6. Eksploatacja

Uruchomienia i wyłączania wentylatora należy dokonywać urządzeniami sterowniczymi kotła lub przy innych zastosowaniach urządzeniami sterowniczymi zgodnie z projektem instalacji.

7. Instrukcja bezpieczeństwa

Wykonywanie jakichkolwiek prac przy wentylatorze może być przeprowadzane po odłączeniu zasilania.

Instalacja elektryczna, do której podłączony jest wentylator musi posiadać przewód uziemiający i być wykonana zgodnie z obowiązującymi przepisami bezpieczeństwa.

Podłączenie do instalacji elektrycznej powinien wykonywać wykwalifikowany elektryk .

Jest niedopuszczalne:

- odkręcanie śrub mocujących wentylator gdy jest on włączony
- wkładanie rąk do otworu tłocznego nieodłączonego wentylatora np. podczas instalacji lub konserwacji
- demontaż osłon znajdujących się na kołnierzu wlotowym

Producent zastrzega sobie dokonywanie zmian konstrukcyjnych mających na celu poprawę funkcjonalności i jakości produktu

8. Postępowanie ze zużytym sprzętem

Zgodnie z przepisami Ustawy z dnia 29 lipca 2005r. o zużytym sprzęcie elektrycznym i elektronicznym zabronione jest umieszczanie łącznie z innymi odpadami zużytego sprzętu oznakowanego symbolem przekreślonego kosza

Użytkownik chcąc pozbyć się sprzętu elektrycznego i elektronicznego , jest obowiązany do oddania go do punktu zbierania zużytego sprzętu

Powyższe obowiązki ustawowe wprowadzone zostały w celu ograniczenia ilości odpadów powstałych ze zużytego sprzętu elektrycznego i elektronicznego oraz zapewnienia odpowiedniego poziomu zbierania , odzysku i recyklingu zużytego sprzętu. Prawidłowa realizacja tych obowiązków ma znaczenie zwłaszcza w przypadku gdy w zużytym sprzęcie znajdują się składniki niebezpieczne , które mają szczególnie negatywny wpływ na środowisko i zdrowie ludzi

DEKLARACJA ZGODNOŚCI

My **Przedsiębiorstwo Handlowe EWMAR – NESS Sp. z o.o.**

41-208 Sosnowiec Ul. Zaruskiego 3

deklarujemy z pełną odpowiedzialnością , że wentylatory typu RV 05 ,RV 06 ,RV 12 ,RV 13 ,RV 14 ,RV 18 ,RV 21, Rv25 z odmianami spełniają wymagania

DYREKTYWY MASZYNOWEJ 98/37/WE

DYREKTYWY NISKONAPIĘCIOWEJ 2006/95/WE

DYREKTYWY o kompatybilności elektromagnetycznej 2003/106/WE

Wentylatory są zgodne z następującymi normami zharmonizowanymi

PN -ENISO 12100-2:2005 Bezpieczeństwo maszyn. Pojęcia podstawowe, ogólne zasady projektowania. Zasady techniczne

PN-EN 60204-1:2001 Bezpieczeństwo maszyn. Wyposażenie elektryczne maszyn. Część 1 ; Wymagania ogólne

PN-EN 60335-1:2004 Elektryczny sprzęt do użytku domowego i podobnego. Bezpieczeństwo użytkowania . część 1 Wymagania ogólne

PN-EN 50106:2000/A2:2002 PN-EN 50106:2000 Bezpieczeństwo elektrycznych przyrządów do użytku domowego i podobnego. Postanowienia szczegółowe dotyczące badań wyrobu przyrządów wchodzących w zakres EN 60335-1 i EN 60967

PN-EN 303-5 Kotły grzewcze. Część 5 kotły na paliwa stałe z ręcznym i automatycznym zasypem paliwa o mocy nominalnej do 300 kW. Terminologia , wymagania,